亚太环保

YATAI ENVIRONMENTAL PROTECTION

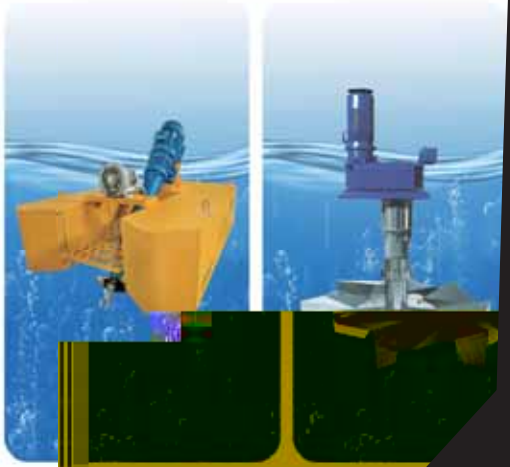

WDA л ð نخ يم ð نو جس

د ف

جي ع

Y F C □ □ – □ □

(1/100) (1/100)
1.
D. S.

( )
( )

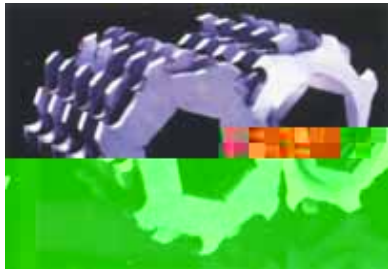

1.2m/s,

10mm

XZG □ – □ – □

1. 2.

XZG1 -

	XZG1 -600	XZG1 -800	XZG1 -1000	XZG1 -1200	XZG1 -1400	XZG1 -1600	XZG1 -1800	XZG1 -2000	XZG1 -2200	XZG1 -2400
	1.0ms									
1	123	220	376	521	725	960	1220	1550	1820	2150
2	187	335	560	766	1080	1455	1840	2250	2730	3250
3	235	415	688	948	1358	1788	2250	2700	3330	4000
4	242	436	742	1060	1450	2050	2700	3400	4050	4450
5	268	475	816	1120	1580	2220	3000	3600	4200	5050

	ΦD(mm)			(m³/h)		
XZG1-600	600	219	650	4800	550	1.1
XZG1-800	800	273	850	8000	860	1.1
XZG1-1000	1000	273	1000	13400	1020	1.5
XZG1-1200	1200	273	1160	18380	1450	1.5
XZG1-1400	1400	360	1400	25900	1800	2.2
XZG1-1600	1600	360	1500	34900	2450	2.2
XZG1-1800	1800	360	1650	44160	2850	2.2
XZG1-2000	2000	500	2000	54000	3560	3.0
XZG1-2200	2200	500	2200	65500	4200	3.0
XZG1-2400	2400	500	2400	78000	5200	3.0

1 2mm

2 L 12

3 a=6

XZG2 -

	XZG2 -600	XZG2 -800	XZG2 -1000	XZG2 -1200	XZG2 -1400	XZG2 -1600	XZG2 -1800	XZG2 -2000	XZG2 -2200	XZG2 -2400
	1.0ms									
6	400	620	920	1520	2080	2820	3800	5500	7800	9250
10	750	1120	1650	3000	4050	5500	7200	9800	15000	18500

	ΦD(mm)			(m³/h)		
XZG2-600	600	219	500	9600	1050	1.5
XZG2-800	800	273	700	14880	1300	1.5
XZG2-1000	1000	273	800	22080	1500	1.5
XZG2-1200	1200	273	1000	36480	1850	2.2
XZG2-1400	1400	360	1100	49920	2500	2.2
XZG2-1600	1600	360	1200	72000	2700	3.0
XZG2-1800	1800	360	1400	97200	3000	3.0
XZG2-2000	2000	500	1500	13200	4500	4.0
XZG2-2200	2200	500	1650	187200	4800	4.0
XZG2-2400	2400	500	1800	22200	5200	5.5

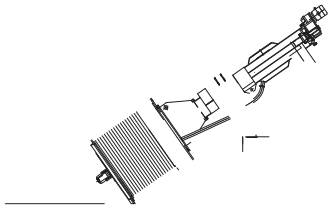

	XZG1 -600	XZG1 -800	XZG1 -1000	XZG1 -1200	XZG1 -1400	XZG1 -1600	XZG1 -1800	XZG1 -2000	XZG1 -2200	XZG1 -2400
D	600	800	1000	1200	1400	1600	1800	2000	2200	2400
a	1000	1100	1200	1350	1450	1600	1740	1900	2050	2200
b	2500	3200	3400	3600	3800	4000	4100	4300	4700	4900
H1	680	850	1000	1200	1350	1500	1700	1850	2000	2200
H2	1000	1200	1350	1450	1520	1580	1650	1730	1780	2000
I	400	500	650	800	1000	1110	1250	1300	1500	1700
α	35°									
(_)	B=D+100～150									
(_)	H3=H2+200～400									
(_)	H=H3+H1+200～500									
(_)	A=H 1.43-0.48D									
(_)	L=H 1.74-0.75D									

XZG2

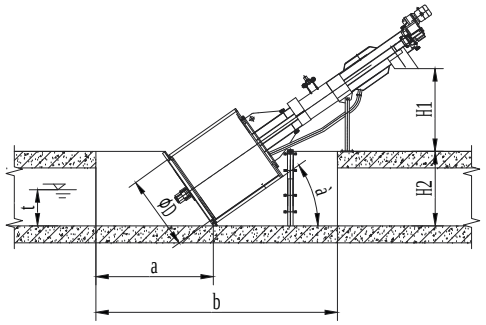

	XZG1 -600	XZG1 -800	XZG1 -1000	XZG1 -1200	XZG1 -1400	XZG1 -1600	XZG1 -1800	XZG1 -2000	XZG1 -2200	XZG1 -2400
D	600	800	1000	1200	1400	1600	1800	2000	2200	2400
a	900	1200	560	766	1080	1455	1840	2250	2730	3250
b	2400	2850	688	948	1358	1788	2250	2700	3330	4000
H1	600	650	742	1060	1450	2050	2700	3400	4050	4450
H2	1300	1600	816	1120	1580	2220	3000	3600	4200	5050
	300	400	500	600	700	800	900	1000	1100	1200

1
2
3
4

GS

( )

GS – □

mm

		900	1000	1100	1200	1300	1400	1500	1700	1900	2100	2300	2500	2700	2900	3100
	(_)	900	1000	1100	1200	1300	1400	1500	1700	1900	2100	2300	2500	2700	2900	3100
	(/ _)	2.5～5														
	(/)	0.8～1.2														
	( )	1.1～2.2					1.5～3					2.2～4				
	(_)	15、20、25、30、40、50、60、70、80、90、100														
	α	60°、65°、70°、75°、80°、90°(常规75°)														
	(_)	1000	1100	1200	1300	1400	1500	1600	1800	2000	2200	2400	2600	2800	3000	3200
	(_)	≥槽深 ctg α +800														
	(_)	≥500														
	(_)	1000(														
	1 2 3	12m, 3.2m														

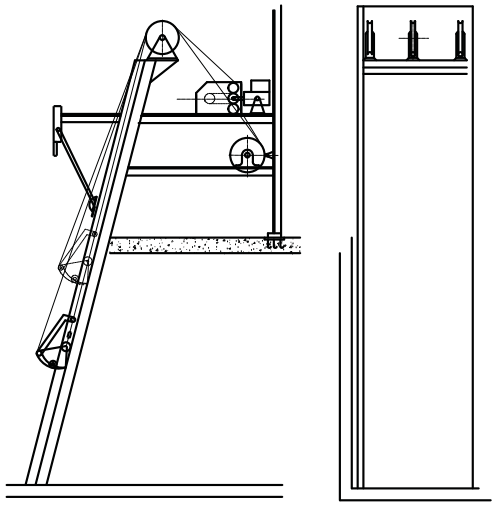

		500	600	700	800	900	1000	1100	1200	1300	1400	1500	1800	2000	2500	3000	3500
	(_)	500	600	700	800	900	1000	1100	1200	1300	1400	1500	1800	2000	2500	3000	3500
	(/ _)	2.5～3															
	(/)	0.8～1.2															
	( )	0.55～3															
	(_)	3、5、8、10、15、20、25、30(															
	α	60°、65°、70°、75°、80°、90°(常规75°)															
	(_)	600	700	800	900	1000	1100	1200	1300	1400	1500	1600	1900	2100	2600	3100	3600
	(_)	≤9000															
	(_)	≥300+500/sin α + ctg α															
	(_)	1000(															
	1 2 3	12m, 3.6m															

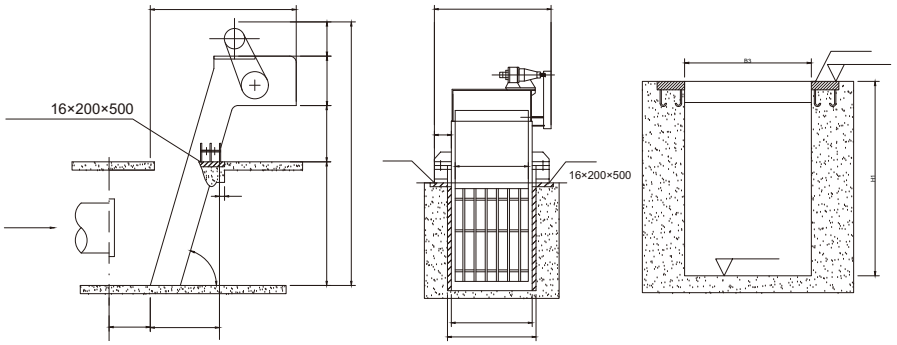

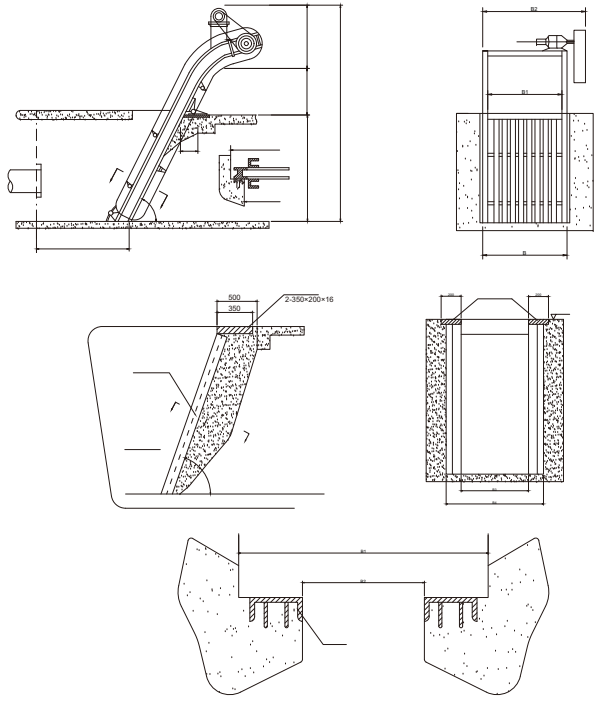

1
2
3
4
5
6
7

YZG – □ □ – □ – □

α(75° 90°)
b(mm)
H(m)
B(m)

	SY-200	SY-250	SY-300	SY-350	SY-400	SY-450
(_)	200	250	300	350	400	450
(/ _)	5					
( )	1.5		2.2	3	4	5.5
(%)	85～95					
(%)	50～55					
	SY					

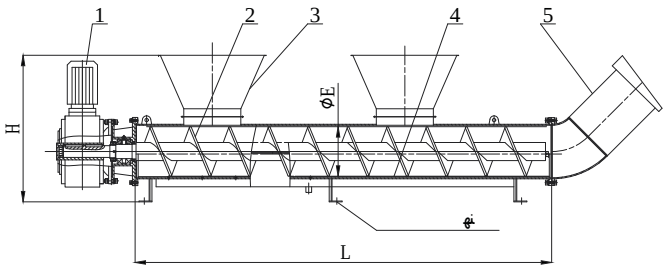

1
2
3
4
5

	SY-200	SY-250	SY-300	SY-350	SY-400	SY-450
E	200	250	300	350	400	450
H	745	745	950	950	1050	1050
A B,C D,L,L1,L2						

1 ( ) (
)
2
3

LS U

1
2
3

LS – □

mm

	输送量(m^3/h)			推荐输送长度 (m)	安装角度	转速 (r/min)
	0°	15°	30°			
LS～260	3	2.1	1.35	≤10	≤30°	20
LS～320	8	5.6	3.6	≤15		
LS～355	9.5	6.7	4.3	≤20		
LS～420	12.8	9	5.7			
说明	1 LS 2 30°					

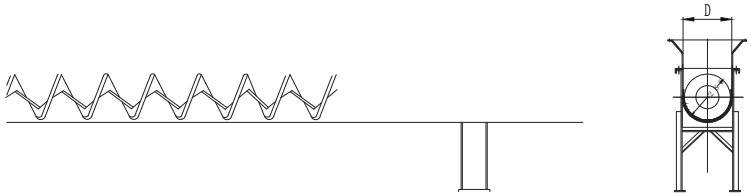
D

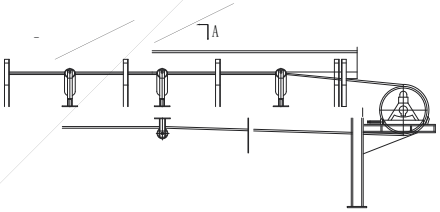

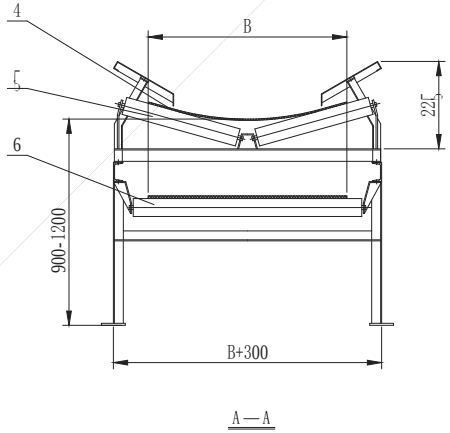

A—A

1
2
3
4
5
6
7

1
2 L
3

BXS

BXS – □

mm

BXS–2500	2500	0.75	1.50 2	<1.5	B+b
BXS–3500	3500	0.75	1.50 2	<1.5	B+b
BXS–4500	4500	1.10	1.50 2	<1.5	B+b
BXS–5500	5500	1.10	1.50 3	<1.5	B+b
BXS–6500	6500	1.50	1.50 4	<1.5	B+b
BXS–7500	7500	1.50	1.50 4	<1.5	B+b
BXS–8500	8500	1.50	1.50 4	<1.5	B+b

4 ' 9 Ë ¼ 6 / Û Š È

5 º F8+^99 *

?Þ4˜;)â:Q0'8E* :Q:‰(Y)*Aä?£?®+e:Q;ï,÷3Ì.EA6 ÍDXA AÇAäAû-Ù7f;Ï.E)íD19†* ;ÏD1+e:Q4D0'CT-ž B»:Q4D:p+eAñ0 >P Í2êAñ?ˆ+y,÷3ÌD 2 *ÔA0.2mm+e:Q4D D-¤)[8 DXA Aê9 , DÑD$ C1b'É0 C* :Q.} C8 <‰ C>]:Q>Ö=T C+ˆ2ù>Ö=T+i) ,÷E)ê D

C>]:Q(d

C.EE 8æ

C>]:QDÑD$

C,,4[

C>]7f:Q.}

C+ˆ3£2N=S

5 º F8+^99 *

?Þ4˜;)â:Q, 4GDÑD$9 , 9 ?'A 57?ÞDË)[:›3Ì?¥4G Í; ;ÏD1+e:Q4D)[:›-ž({?ˆAÇ Í@y)ùD=0')ù+x?'8#)â 0•Aû)ù+x+e:Q, D1 Í=M; 1L:Q4DD1CT-ž+eAñ0 >P,÷3Ì>ã3• D)â0•Aû:Q, 6»+e:Q4D=I.ž8Y<Â0 :Q(d<Â:žD")ù =ƒ ÍE 1™A) *‡3Î D

Á -B* D

SFX …□

4˜4` ÍA5 m^3/h0§< +F> ;^D +e1/100(Ž;

?Þ4˜;)â:Q)ù

1

2

3

DB

>0.3m/s

2011

10 30

DB – □ □ (T)

T

(kw)

(mm)

(4)

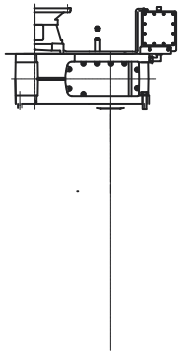

XQ õ ä ى ىغ ئو

ZS

XB

ZD ( ) ( )

( )

ZD ( )

2000 11

ZL00221416.4

1

2 ( )

3

10 5m

ZD – □

m

ZD-3	3	1400	500	13	16～18	50～60	11
ZD-5	5	1400	500	21	25～29	50～60	18.5
ZD-7	7	1400	500	29	35～40	50～60	22
ZD-9	9	1400	500	37	44～52	50～60	30
ZD-12	12	1400	500	49	59～69	50～60	37
ZD-7	7	1500	550	28	64	52	37
ZD-9	9	1500	550	36	82	52	45
ZD-12	12	1500	550	45	103	52	55
ZD-7	7	1800	680	21	76.23	50	45
ZD-9	9	1800	680	27	98.01	50	75

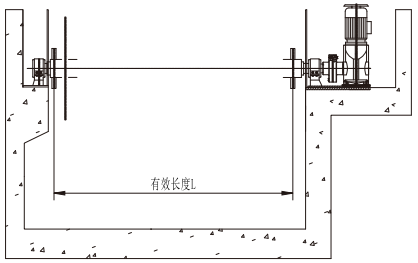

ي ج ب

TB - □

(kW)

ب ج B

1

TB

2

3 4

3

4 45KW

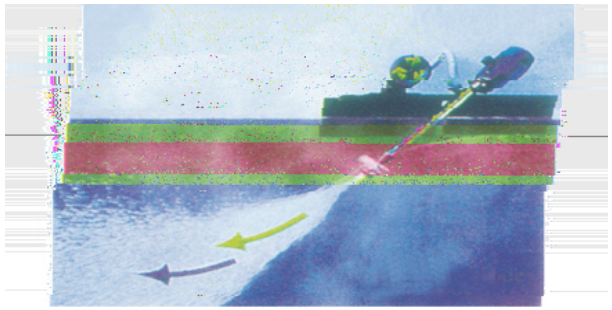

ب ج

ي ج ب	i Ґ KW Є	Ґ rpm Є	₣ Ґ rpm Є	ѿ Ґ kgO2/h Є	Ґ m Є
TB-4	4	580	1.8˙ 5.5	8.0	13˙ 29
TB-5.5	5.5	580	2.5˙ 6.0	11.6	16.5˙ 34.5
TB-7.5	7.5	580	2.5˙ 6.0	15.8	18.5˙ 38.5
TB-11	11	580	3.5˙ 7.0	23.1	24˙ 40.8
TB-15	15	580	3.5˙ 7.0	31.5	27˙ 45
TB-18.5	18.5	580	4.0˙ 7.0	39.0	30˙ 56
TB-22	22	580	4.5˙ 7.5	47.0	35˙ 60.5
TB-30	30	580	5.0˙ 8	62.0	38˙ 65.5
TB-37	37	580	5.0˙ 8	79.0	42.5˙ 82.5
TB-45	45	580	5.0˙ 8	95.0	55˙ 82.5

س ي

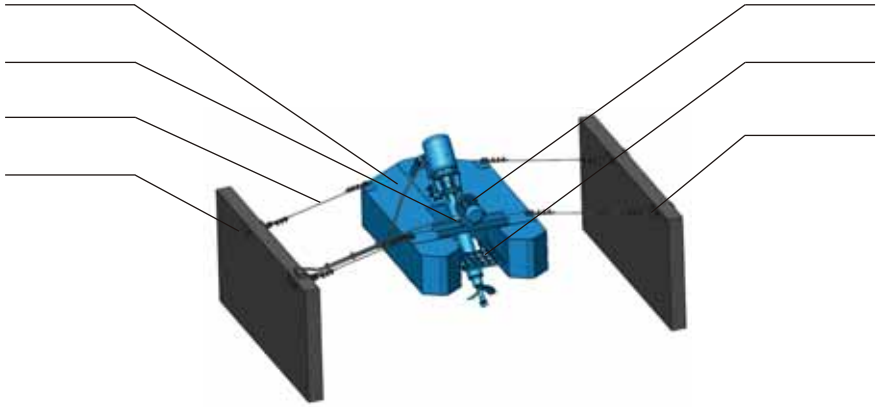

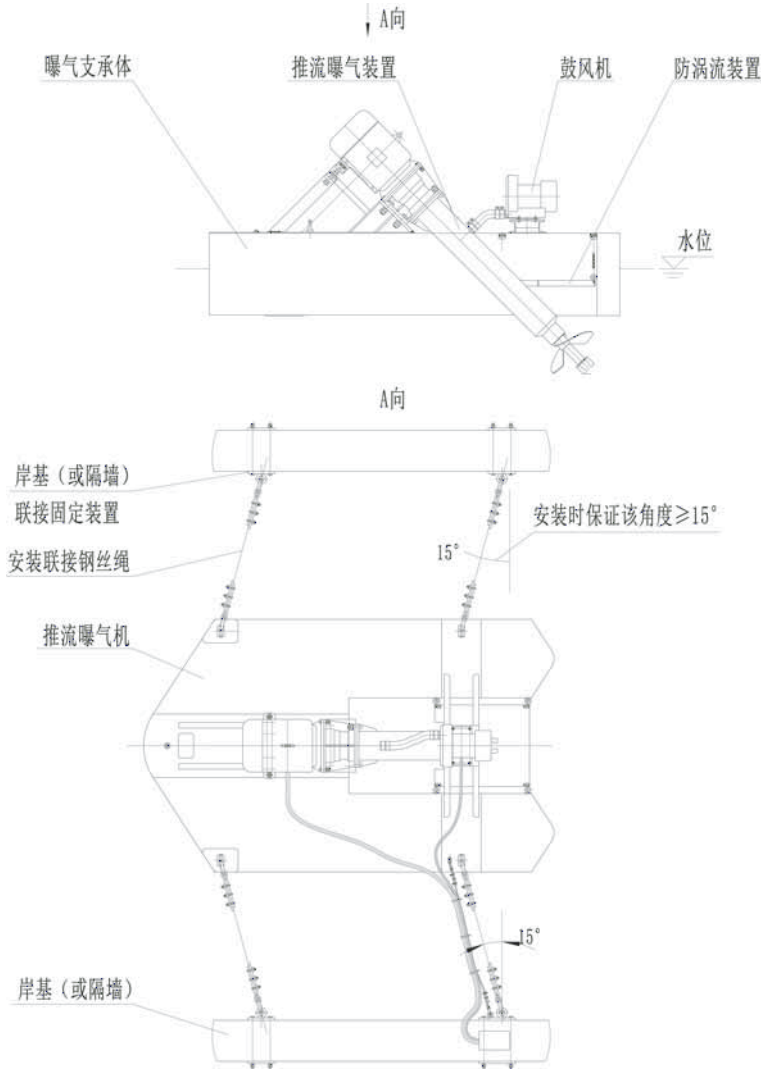
A向
曝气支承体
推流曝气装置
鼓风机
防涡流装置
水位
A向
岸基（或隔墙）
联接固定装置
安装联接钢丝绳
安装时保证该角度≥15°
15°
推流曝气机
15°
岸基（或隔墙）

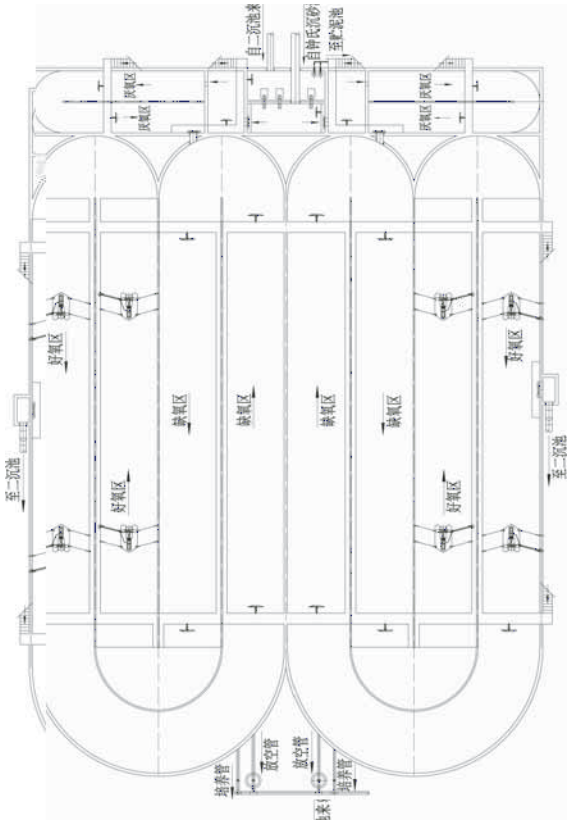
自二沉池来
自回流污泥泵房
至贮泥池
厌氧区
厌氧区
厌氧区
厌氧区
好氧区
缺氧区
缺氧区
缺氧区
缺氧区
好氧区
好氧区
好氧区
至二沉池
至二沉池
排泥管
放空管
放空管
放空管
进水

(1)

(2) PH
(3)
(4)
(5)
(6)

WON ð نوع پ ختم ی مهر

د ف ر

YQP

( )

(20 m)

د ف ر

1
2
3
4
5
6
7

د ف ر ق ج

1
2 SBR
3
4
5
6

kw

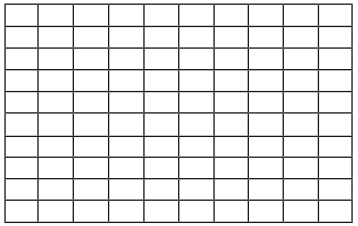

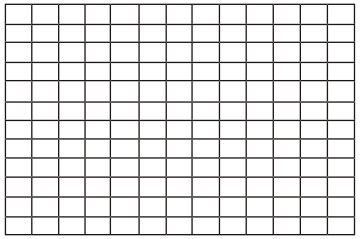

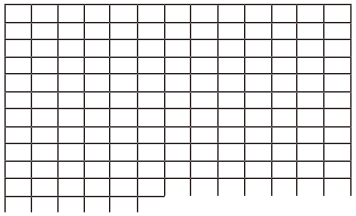

1.1.2

1.1.3

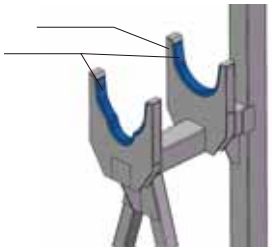

1

2

3

1.2.1

32%

6.7%

1.2.2

1.2.2

1.3.1 I w w

1.3.2 p w

1.3.3 w

)/;^ / ?®/&	9¦, 'Ì2 5 P			=g4˜)Å,) / P			
	R1	R2	R3	L1	L2	L3	L4
QJZ I 4 I 580 I A(C)	0.9	1.8	2.7	7	14	21	28
QJZ I 5.5 I 580 I A(C)	1.2	2.4	3.6	9.6	19.2	28.8	38.4
QJZ I 7.5 I 580 I A(C)	1.4	2.8	4.2	11.6	23.2	34.8	46.4
QJZ I 11 I 620 I A(C)	1.55	3.1	4.65	13	26	39	52
QJZ I 15 I 620 I A(C)	1.8	3.6	5.4	15	30	45	60

QTD „FU%'"j Þ#w ž

0•;V)/;^

)/;^ / ?®/&	.G5+ 3 É . : Ê	=g4G) É 1 Ê	A 57	
			D 2 P P	DË;ú U S P
QTD-3-1800-A(B CC CD)	3	1861	1800	35 L 45
QTD-4-1800-A(B CC CD)	4	2481	1800	35 L 45
QTD-5.5-1800-A(B CC CD)	5.5	3412	1800	35 L 45
QTD-7.5-1800-A(B CC CD)	7.5	4653	1800	35 L 45
QTD-11-1800-A(B CC CD)	11	6825	1800	35 L 45
QTD-3-2500-A(B CC CD)	3	2233	2500	40 L 55
QTD-4-2500-A(B CC CD)	4	2977	2500	40 L 55
QTD-5.5-2500-A(B CC CD)	5.5	4093	2500	40 L 55
QTD-7.5-2500-A(B CC CD)	7.5	5581	2500	40 L 55
QTD-11-2500-A(B CC CD)	11	8186	2500	40 L 55
QTD-15-2500-A(B CC CD)	15	11115	2500	40 L 55

?µ6½9 ?

¿>û ï E

QJGQ FU ; p

É1 ÊQJG-A+F+].•'"DÑ,Þ;

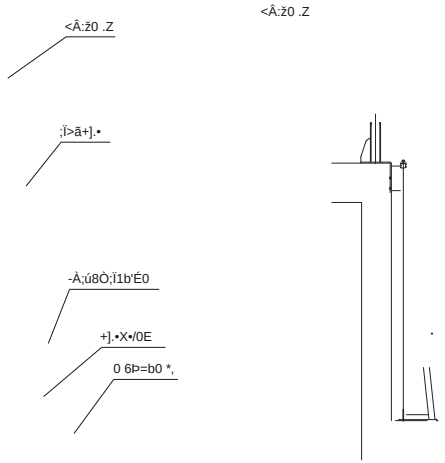

0•;V)/;^

)/;^ / ?®/&	9¦, 'Ì2 5 P			=g4˜)Å,) / P			
	R1	R2	R3	L1	L2	L3	L4
QTD-3-1800-A(B CC CD)	1.2	2.4	3.6	8.5	17	25.5	34
QTD-4-1800-A(B CC CD)	1.8	3.6	5.4	9.5	19	28.5	38
QTD-5.5-1800-A(B CC CD)	2.1	4.2	6.3	10.5	21	31.5	42
QTD-7.5-1800-A(B CC CD)	2.4	4.8	7.2	12	24	36	48
QTD-11-1800-A(B CC CD)	2.7	5.4	8.1	13.5	27	40.5	54
QTD-3-2500-A(B CC CD)	1.8	3.6	5.4	9.5	19	28.5	38
QTD-4-2500-A(B CC CD)	2.1	4.2	6.3	10.5	21	31.5	42
QTD-5.5-2500-A(B CC CD)	2.2	4.4	6.6	11	22	33	44
QTD-7.5-2500-A(B CC CD)	2.5	5	7.5	12.5	25	37.5	50
QTD-11-2500-A(B CC CD)	2.8	5.6	8.4	14	28	42	56
QTD-15-2500-A(B CC CD)	3.4	6.8	10.2	17	34	51	68

2 QJG-C

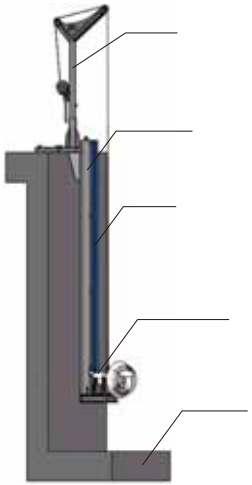

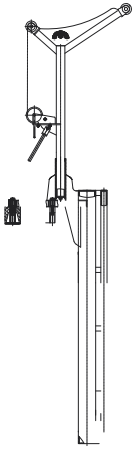

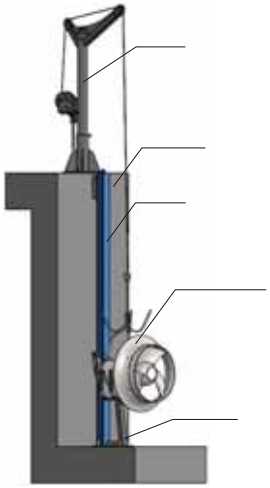

2.5.3QTD

1 QTD-A

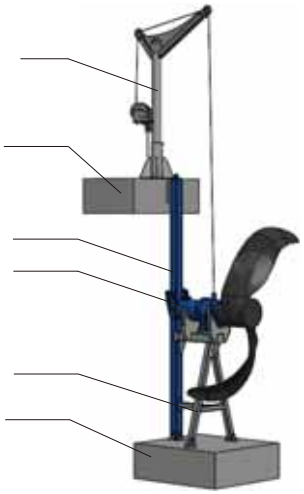

1 QTD-B

3 QTD-C

4 QTD-D

WQH ð c ي ع ﭫ غو

ب ف ر

xy=b y

1
2

3

4
5
6
7 PE

H@I ðَ ثر ~ ٍ ع ؤو

ٍ ي ج ف

JBK □ – □

mm

1 2 3

I ٌّ ٌّ

	A×B	H	D	h_0	h_1	I	II	III	I	II	III
JBK-1700	2.2×2.2	3.4	1700	2600	400	0.75	0.37	0.37	8	5.2	3.9
JBK-2875	3.25×3.25	4	2875	3500	350				5.2	3.9	3.2
JBK-3000	3.5×3.5	3.55	3000	2200	550	0.37	0.25	0.18	3.9	2.5	1.8
JBK-3850	4.3×4.3	4	3850	1200		1.1	0.75	0.55			1.5
	4.7×4.7	3.4		1400						3.2	2.5

س ي

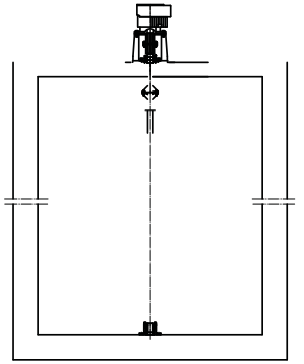

1 2

3

QHB

QHB – □

kw

1
2
3
4

1 40
2 PH 5-9
3 10m

	(kw)	A	mm			
QHB-1.5	1.5	4.5	360	IP68	F	DN350
QHB-2.2	2.2	6.5	360	IP68	F	DN350
QHB-3	3	9	360	IP68	F	DN350
QHB-4	4	12	580	IP68	F	DN600
QHB-5.5	5.5	16.5	580	IP68	F	DN600
QHB-7.5	7.5	22.5	580	IP68	F	DN600
QHB-11	11	29.6	620	IP68	F	DN600
QHB-15	15	42.8	620	IP68	F	DN600
QHB-18.5	18.5	55	620	IP68	F	DN600
QHB-22	22	65	620	IP68	F	DN600

ف ،

سي

QHB-1.5 QHB-2.2 QHB-3

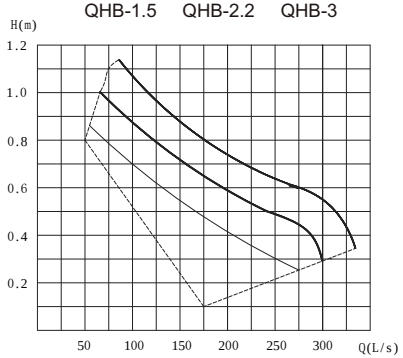

—3kw—2.2kw—1.5kw– – –

QHB-7.5 QHB-11

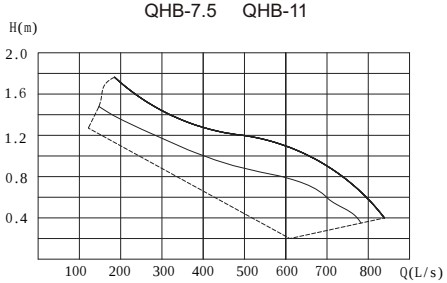

—11kw—7.5kw– – –

QHB-4 QHB-5.5

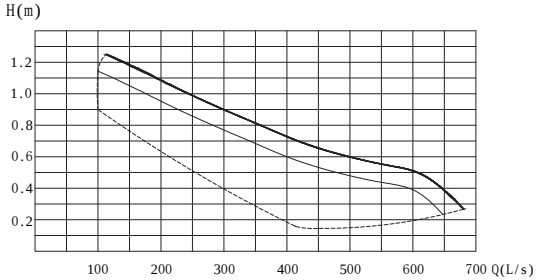

—5.5kw—4kw– – –

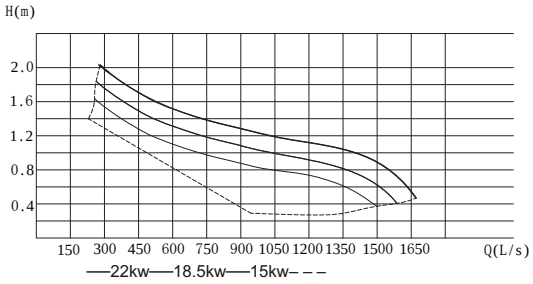

—22kw—18.5kw—15kw– – –

ف

1
2
3
4
5 (1 60 120 1)
6
7 0.3m
8
9
10
11 0.005
12

سي

1 2 3 4 5

ŭ

				(m^3/d)	(kw)			ه	ð s	ق

4.1

(1)

(2)

(3)

(4)

(5)

(6)

(7)

(8)

4.2

$(2–3)\times10^{-6}$

2

BXE ð. β Ω χ l نو

نھ Ů

DZG

ƒ ⅄

DZG

جچ Ł

DZG – □

m

1

2

3

Ů

	(m)	H(m)	(m/min)	(kw)
DZG-20	20	2.5～4.5	2～3	0.37
DZG-25	25	2.5～4.5	2～3	0.37
DZG-30	30	2.5～4.5	2～3	0.55
DZG-35	35	2.5～4.5	2～3	0.55
DZG-40	40	2.5～4.5	2～3	0.75
DZG-45	45	2.5～4.5	2～3	0.75
DZG-50	50	2.5～4.5	2～3	1.1
DZG-55	55	2.5～4.5	2～3	1.1
DZG-60	60	2.5～4.5	2～3	1.1

سس

1 2 3 4 5 6

جی Ł سس

1

2

1 H1 D

2 20mm

3

4

5

1

2

3

4

5

6

7

	DZX-20	DZX-30	DZX-40	DZX-50	DZX-60
D1/m	20	30	40	50	60
D2/mm	3850	4250	4650	5050	5450
D3/mm	600	1000	1300	1700	2100
D4/mm	1100	1600	2100	2500	2900
D5/mm	3580	3980	4380	4780	5180
L1/mm	1500	1500	2500	2500	3000
L2/mm	650	7(3980)-5965(4380)-5965(4780)-5965(5180)#TJ(11.257 c(587.27180			

QXV ð c β Ω χ g

SZX

SZX

1

2

3

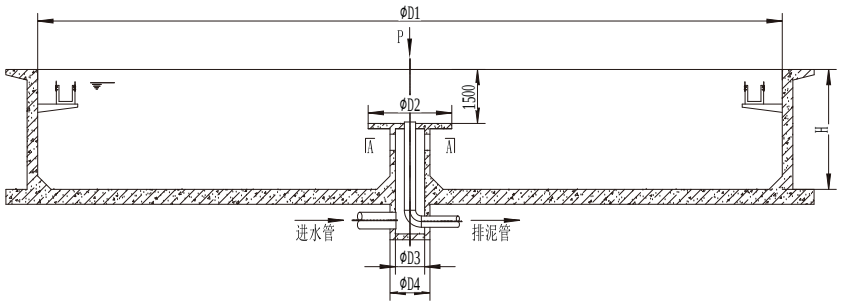

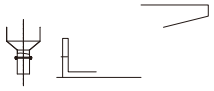

1 H 1 D

2 20mm

3

4

5

XG

XG

1

2

3

XG – □

m

	(m)	H(m)	(kw)	(m/min)
XG-8	8	3.0～3.5	0.37	2.0～3.0
XG-10	10	3.0～3.5	0.55	2.0～3.0
XG-12	12	3.5～4.0	0.55	2.0～3.0
XG-14	14	3.5～4.0	0.75	2.0～3.0
XG-16	16	3.5～4.0	0.75	2.0～3.0
XG-18	18	4.0～4.8	1.10	2.0～3.0
XG-20	20	4.0～4.8	1.50	2.0～3.0

1、工作桥 2、稳流筒 3、驱动装置 4、

1 H1 D

2 20mm

3

4

5

ŭ

	(m)	H(m)	(kw)
ZXN-25	25	4～5	0.55
ZXN-30	30	4～5	0.55
ZXN-35	35	4～5	0.55
ZXN-40	40	4.5～5.5	0.75
ZXN-45	45	4.5～5.5	0.75
ZXN-50	50	4.5～5.5	1.1
ZXN-55	55	4.5～5.5	1.1

سي

1 2 3 4 5 6
7 8 9 10 11 12
13 14 15 16 17

1
2
3

XNP

XNP

1
2
3

XNP – □

m

	(m)	H(m)	(kw)	(m/min)
XNP-8	8	2.5 3.5	0.55	≤3
XNP-12	12	3.0 3.5	0.75	≤3
XNP-14	14	3.5 4.0	1.10	≤3
XNP-16	16	4.0 4.5	1.50	≤3
XNP-18	18	4.0 4.5	1.50	≤3
XNP-20	20	4.0 4.5	2.20	≤3
XNP-22	22	4.0 4.5	2.20	≤3
XNP-24	24	4.0 4.5	2.20	≤3

1
2
3
4
5
6
7

سي

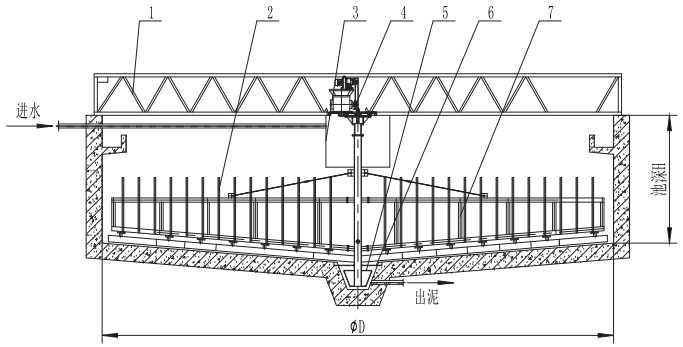

1
2
3
4
5
6
7

جي Ł سي

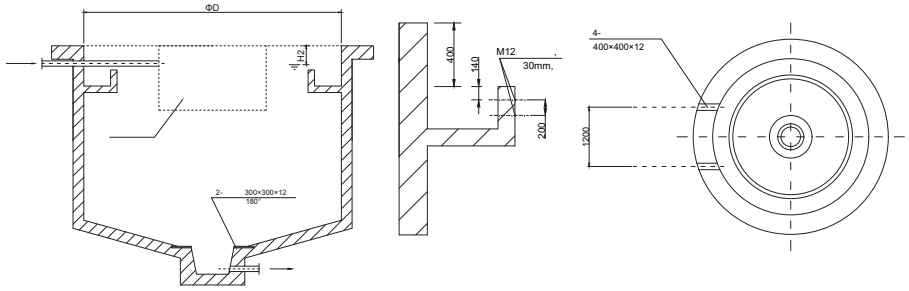

جي Ł سي

1 H D

2 20mm
3
4
5

جي

	XNP-8	XNP-10	XNP-12	XNP-14	XNP-16	XNP-18	XNP-20
D	8	10	12	14	16	18	20
H1	2.5～3.5	2.5～3.5	2.5～3.5	3.5～4.0	4.0～4.5	4.0～4.5	4.0～4.5
H2	0.30	0.30	0.35	0.35	0.40	0.40	0.40
H3	0.35	0.35	0.40	0.40	0.45	0.45	0.45

Ą Ẏ ˜ ˜O

ف ِ

( )

BOD COD NH3-N

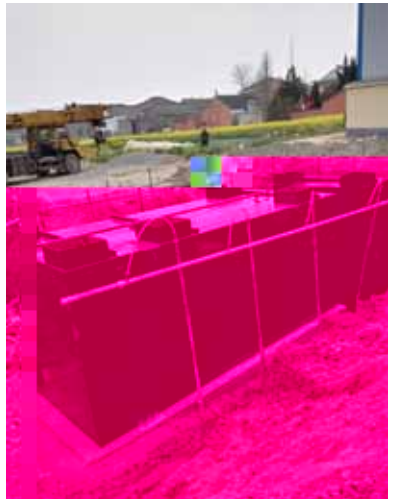

I

1
2

3

1-2

4
5

50

6

شد ع

1
2
3

30

80

50

40%

40%

2 3

95%

A^2O

1 A^2O

A^2O

H^+ e^- PHB

PHB

2

8-12m/h

BAF

20-1000A°

H_2S NH_3

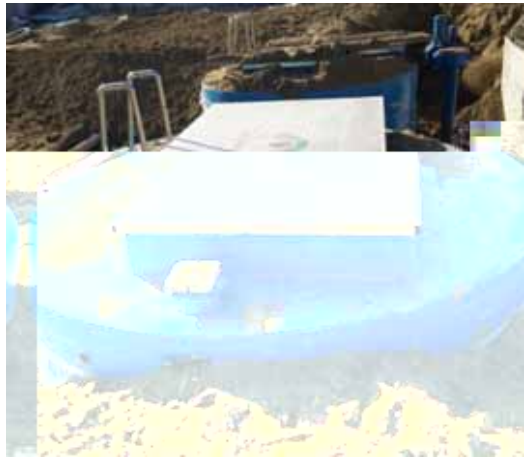

4		1
2		2
4		3
5		4
5		5
3		6
1		7
1		8
3		9